DATI TECNICI - TECHNICAL DATA-DONNEES TECNIQUE-DATOS TECNICOS

AFC Srl Handling Equipment

20122 Milano - V.le Regina Margherita 30 +39 02 98876001

29017 Fiorenzuola (PC) - Via Gobetti 4 +39 0523 349769

info@afchandling.com www.afchandling.com

TGE-MRB

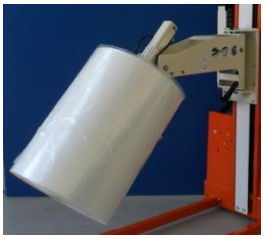

CARREFFE

TGE MRB

hO	290	400	510
hV	1465	1575	1685

Q1	300 kg
Q2	250 kg
Q3	200 kg
Q4	150 kg

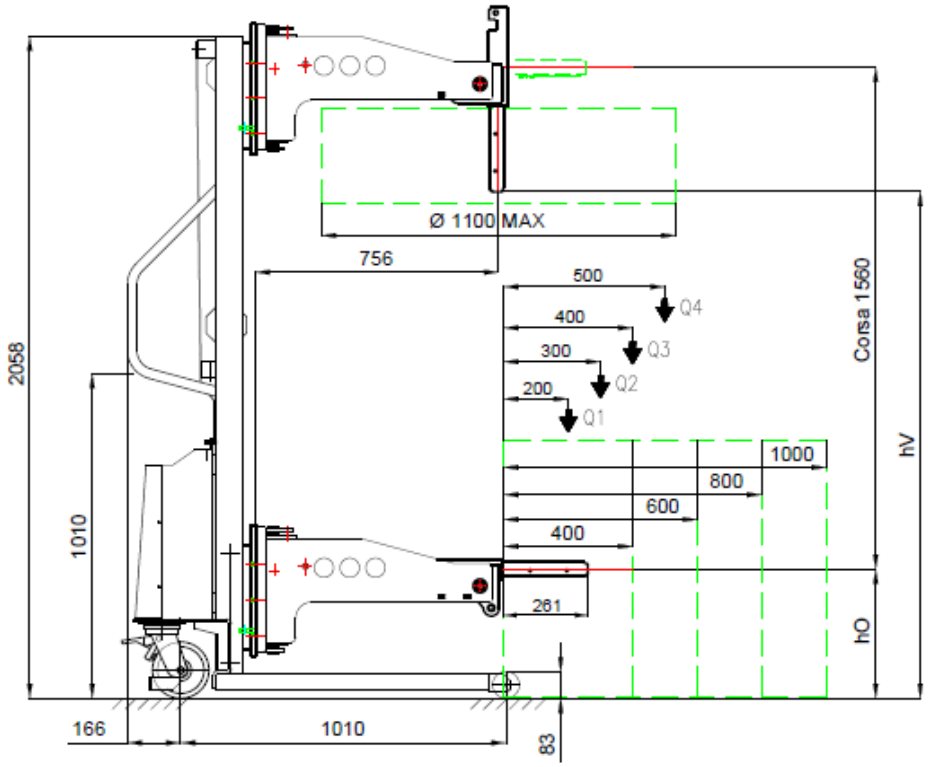

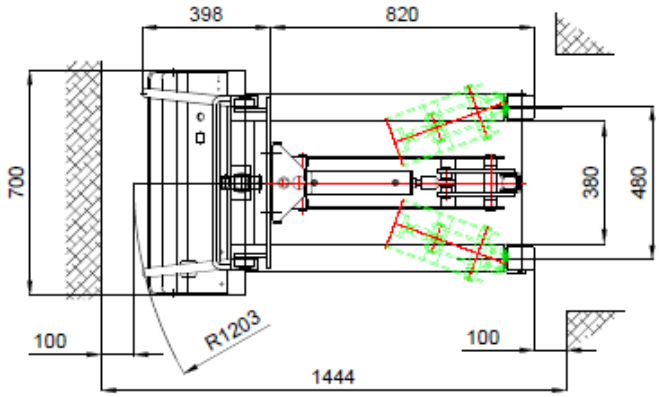

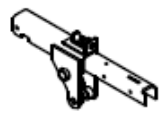

Ø 76

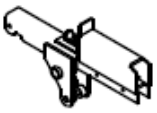

Ø 152

IDENTIFICAZIONE	IDENTIFICATION	IDENTIFICATION	CARACTERISTICAS	
Modello	Manufactur's type	Modèle	Modelo	TGE-MRB
Guida	Drive	Conduite	Accionamiento	Manual
Tipo di operazione	Type of operation	Type d'opération	Conduccion	Pedestrian
Portata Q1	Load capacity Q1	Capacité Q1	Capacidad de carga Q1	300 kg
Portata Q2	Load capacity Q2	Capacité Q2	Capacidad de carga Q2	250 kg
Peso batt. incl.	Service weight incl. batt.	Poids avec batterie	Peso proprio con bateria	280 Kg
RUOTE/TELAIO	WHEELS/CHASSIS	ROUES/CHASSIS	RUEDAS/CHASSIS	
Ruote (ant/post)	Tyres	Roues	Bandajes (del/atr)	PU/PU
Dim. Ruote ant.	Tyres size, front	Roues avant	Dim. Ruedas del.	80x70 mm
Dim. Ruote post.	Types size, rear	Roues arrière	Dim. Ruedas traseras	175x50 mm
N. ruote (x=motrice)	Wheels N. (x=driven)	N. roues (x=motrice)	Cantidad (x=motrices)	N. 2+2
PRESTAZIONI	PERFORMANCE DATA	PERFORMANCES	RENDIMIENTOS	
Velocità trazione	Traction speed (load/unl.)	Vitesse tract. (a/s charge)	Velocidad de traslaciòn (c/s)	Manual
velocità discesa	Descent speed (load/unl.)	Vitesse despence (a/s charge)	Velocidad de descenso (c/s)	0,10 m/s
Velocità sollevamento	Lifting speed (load/unl.)	Vitesse levage (a/s charge)	Velocidad de elevaciòn (c/s)	0,18 m/s
Freno	Service Brake	Frein de service	Frenado	Pedal
MOTORE	E-MOTOR	MOTEUR	ACCIONAMENTO	
Motore sollevamento	Load capacity	Moteur de lévage	Motor de elevaciòn	24 V-0,8 kW
Batteria	Battery	Batterie	Baterìa	2x12 V-80 Ah
Peso batteria	Battery weight	Poids batterie	Poid baterìa	2x24 kg
Raddrizzatore	Charger	Chargeur incorporé	Cargador	HF 24V-10A